Système d'Alarme Incendie
Made in EU

Indicateur d'action LED EN54-2/4

RI9000

• Description générale :

L'indicateur à distance a été conçu pour reproduire le signal d'alarme de condition d'incendie donné par les détecteurs d'incendie.

• Spécifications techniques :

• Source de courant	9-28 V DC
• Courant d'alarme	40 mA/ 24V DC
• Couleur de la signalisation lumineuse	Rouge
• Connexion au détecteur d'incendie	Ligne à deux fils
• Degré de protection	IP 40
• Plage de température de fonctionnement	minus 15°C to 70°C
• Résistance à l'humidité relative	(93 ± 3)% at 40°C
• Dimensions	(75x75x22)mm
• Poids	0.04g

• Structure :

L'indicateur à distance se compose d'un couvercle et d'une base. Une carte de circuit avec un terminal et une LED est montée sur la base.

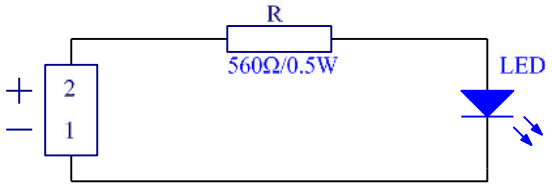

Фиг.1

• Montage :

- Retirez le couvercle en appuyant sur le clic.
- Fixez la base au mur ou au plafond en utilisant les fixations appropriées.
- Faites passer le câble de connexion par l'entrée de câble au centre de la base et connectez-le aux bornes «+» et «-».
- Replacez le couvercle sur la base.

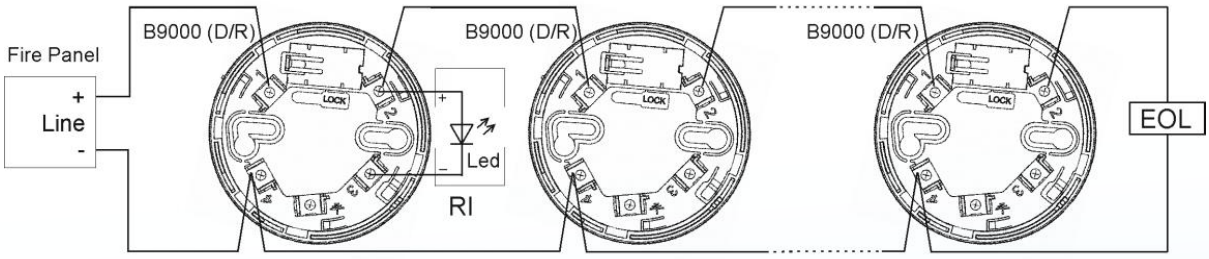

La période de garantie est de 24 mois à compter de la date d'achat, à condition que les exigences énoncées dans le calendrier d'entretien aient été respectées.

+359 887322032
office@dmtech-ltd.com
www.dmtech-ltd.com

16, Nikolay Haytov Str.
5803 Pleven
Bulgaria

Certified EN54
Dedal Attestation & Certification
(NB 1922)

Sirène Conventionnelle EN54-2/4

• Lorsqu'il est connecté à une sortie contrôlable de Fire Panel

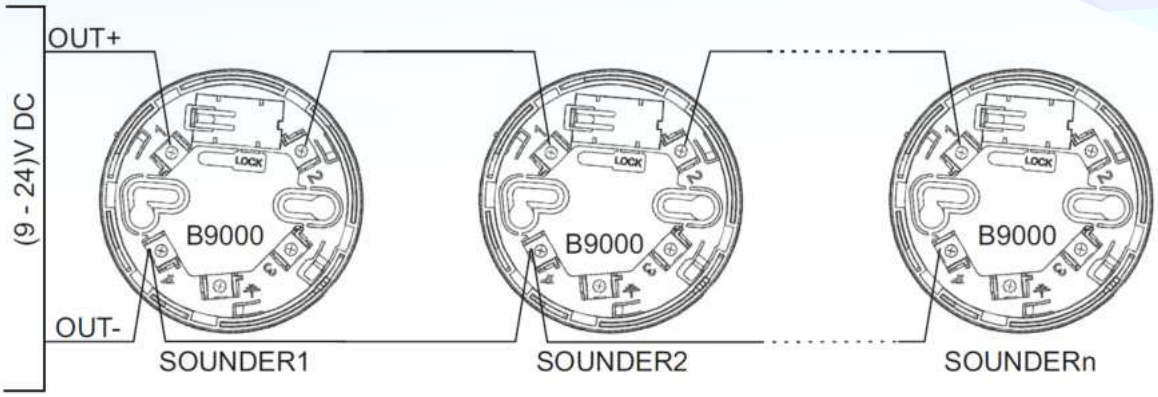

Fig.1

- Placez la base du détecteur et faites-la pivoter dans le sens des aiguilles d'une montre jusqu'aux marqueurs correspondants;
- Verrouillage du sondeur:
    - Pré-retirez la clé de la base **(Figure 2).**
    - Casser le plastique à l'emplacement spécifié, au bas de la sirène **(Figure 3).**

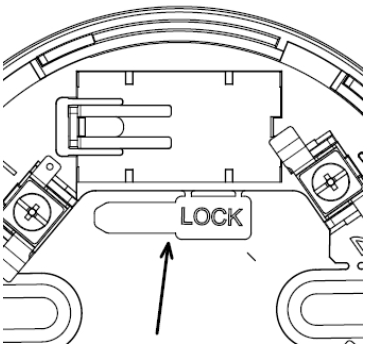

Fig.2

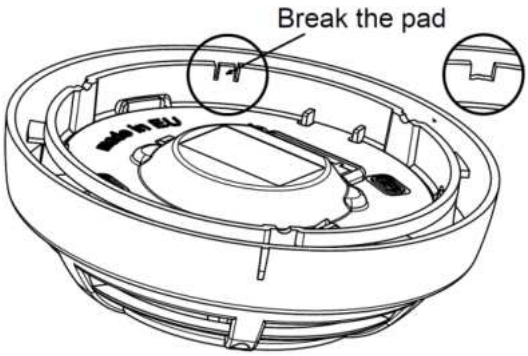

Fig.3

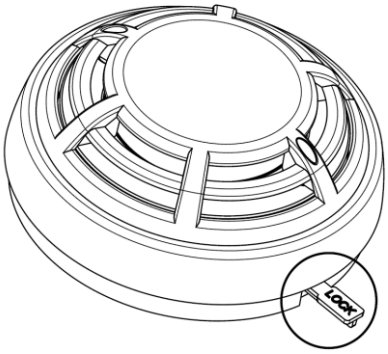

Fig.4

- Placez la base du sondeur et faites-la pivoter.

- Si la sirène est verrouillée sur la base, pour la déverrouiller, insérez d'abord la clé à l'emplacement spécifié **(Fig. 4)** et faites tourner la sirène dans le sens antihoraire;

+359 887322032
office@dmtech-ltd.com
www.dmtech-ltd.com
16, Nikolay Haytov Str.
5803 Pleven
Bulgaria

Certified EN54
Dedal
Attestation & Certification
(NB 1922)