DS-2CD1653G0-I(Z)
Caméra réseau Bullet à focale variable IR 5 MP



Caractéristiques principales

- CMOS à balayage progressif 1/2,7"
- 2560 × 1920 à 15 ips
- Couleur : 0,01 lux à (F1,2 ; AGC activé), 0,02 Lux à (F1.6, AGC activé)
- Lentille varifocale de 2,8 à 12 mm
- H.265+, H.265, H.264+, H.264
- Réduction du bruit numérique 3D
- IP67

Caractéristiques

Caméra	
Capteur d'images	Capteur CMOS à balayage progressif 1/2,7"
Éclairage minimum	Couleur : 0,01 lux à (F1,2 ; AGC activé), 0,02 lux à (F1,6, AGC activé)
Vitesse d'obturation	1/3 s à 1/100 000 s
Obturateur lent	Oui
Iris automatique	Non
Jour et nuit	Filtre anti-IR
Réduction du bruit numérique	DNR 3D
Plage dynamique étendue	120 dB
Réglage sur 3 axes	Panoramique : 0° à 360°, inclinaison : 0° à 100°, rotation : 0° à 360°
Lentille	
Distance focale	2,8 à 12 mm
Ouverture	F1.6
Se concentrer	Avec le modèle –Z : Auto Sans modèle –Z : Manuel
Champ de vision	Champ de vision horizontal : 98° à 28°, champ de vision vertical : 71° à 21°, champ de vision diagonal : 130° à 35°
Monture d'objectif	Φ14
IR	
Gamme IR	Jusqu'à 30 m
Longueur d'onde	850 nm
Norme de compression	
Compression vidéo	Flux principal : H.265/H.264 Sous- flux : H.265/H.264/MJPEG
Type H.264	Profil de base/Profil principal/Profil élevé
H.264+	Les principaux soutiens
Type H.265	Profil principal
H.265+	Les principaux soutiens
Débit binaire vidéo	32 Kbps à 8 Mbps
Ensemble de fonctionnalités intelligentes	
Région d'intérêt	Prise en charge d'une région fixe pour le flux principal et le sous-flux
Image	
Résolution max.	2560 × 1920
Grand public	50 Hz : 12,5 ips (2 560 × 1 920), 20 ips (2 560 × 1 440), 25 ips (2 304 × 1 296, 1 920 × 1 080, 1 280 × 720) 60 Hz : 15 ips (2 560 × 1 920), 20 ips (2 560 × 1 440), 30 ips (2 304 × 1 296, 1 920 × 1 080, 1 280 × 720)
Sous-flux	50 Hz : 25 ips (640 × 480, 640 × 360, 320 × 240) 60 Hz : 30 ips (640 × 480, 640 × 360, 320 × 240)
Amélioration de l'image	BLC/DNR 3D
Paramètres d'image	La saturation, la luminosité, le contraste et la netteté sont réglables via le logiciel client et le navigateur Web
Interrupteur jour/nuit	Auto/Programmé/Jour/Nuit
* Remarque : la fréquence d'images du sous-flux ne peut pas dépasser la fréquence d'images maximale du flux principal actuel.	
Réseau	
Stockage réseau	Prise en charge des cartes MicroSD/SDHC/SDXC (128 G), du stockage local et du NAS (NFS, SMB/CIFS), ANR
Déclencheur d'alarme	Détection de mouvement, altération vidéo, réseau déconnecté, conflit d'adresse IP, connexion illégale, erreur de disque dur, disque dur plein

Stockage réseau	Serveur NAS (NFS, SMB/CIFS)
Protocoles	TCP/IP, ICMP, HTTP, HTTPS, FTP, DHCP, DNS, DDNS, RTP, RTSP, RTCP, PPPoE, NTP, UPnP, SMTP, SNMP, IGMP, QoS, IPv6, UDP, Bonjour, 802.1x
Fonction générale	Réinitialisation à une touche, battement de cœur, miroir, protection par mot de passe, masque de confidentialité, filigrane, filtre d'adresse IP
Version du micrologiciel	V5.5.52
API	ONVIF(PROFIL S,PROFIL G), ISAPI
Affichage en direct simultané	Jusqu'à 6 canaux
Utilisateur/Hôte	Jusqu'à 32 utilisateurs 3 niveaux : Administrateur, Opérateur et Utilisateur
Client	iVMS-4200, Hik-Connect, iVMS-5200, iVMS-4500
Navigateur Web	IE8+, Chrome 31.0-44, Firefox 30.0-51, Safari 8.0+
Interface	
Interface de communication	1 port Ethernet auto-adaptatif RJ45 10M/100M
Stockage à bord	Emplacement Micro SD/SDHC/SDXC intégré, jusqu'à 128 G
Sortie vidéo (sans –Z) Modèle)	Sortie composite 1 Vp-p (75 Ω/BNC)
Bouton de réinitialisation	Oui
Général	
Conditions de fonctionnement	-30 °C à +60 °C (-22 °F à +140 °F), humidité 95 % ou moins (sans condensation)
Alimentation électrique	12 VCC ± 25 % PoE : 802.3af, classe 3
Consommation d'énergie et Actuel	Avec le modèle –Z : 12 V CC, 0,9 A, 11 W max. PoE (802.3af, 36 à 57 V), 0,4 A à 0,2 A, max. 12,9 W Sans modèle –Z : 12 VCC, 0,6 A, max. 7 W PoE (802.3af, 36 à 57 V), 0,3 A à 0,1 A, max. 9 W
Niveau de protection	IP67
Matériel	Boîtier de l'appareil photo, support : métal, pare-soleil : plastique
Dimensions	Appareil photo : 105 mm × 244,4 mm (4,1" × 9,6") Avec emballage : 315 mm × 137 mm × 141 mm (12,4" × 5,4" × 5,6")
Poids	Appareil photo : environ 700 g (1,5 lb) Avec emballage : environ 1 150 g (2,5 lb)

Modèles disponibles :

DS-2CD1653G0-I (2,8 à 12 mm), DS-2CD1653G0-IZ (2,8 à 12 mm)

Dimensions

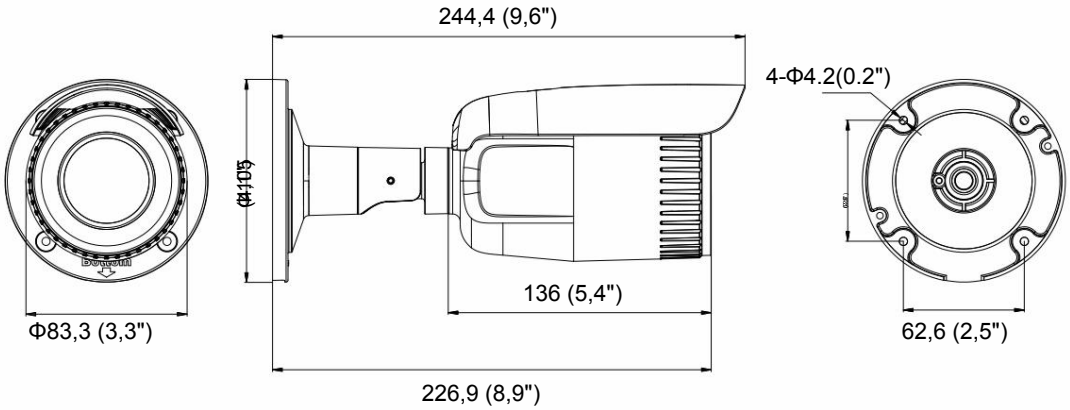

Unité : mm (pouce)

Accessoires



DS-1260ZJ

Boîte de jonction



DS-1275ZJ-SUS

Montage sur poteau vertical



DS-1280ZJ-S

Boîte de jonction



DS-1276ZJ-SUS

Montage en coin

Distributed by

Headquarters
No.555 Qianmo Road, Binjiang District,
Hangzhou 310051, China
T +86-571-8807-5998
overseasbusiness@hikvision.com

Hikvision USA
T +1-909-895-0400
sales.usa@hikvision.com

Hikvision Europe
T +31-23-55-42-770
info.eu@hikvision.com

Hikvision Middle East
T +971-4-8816086
salesme@hikvision.com

Hikvision Russia
T +7-495-669-67-99
saleru@hikvision.com

Hikvision India
T +91-22-28469900
sales@pramahikvision.com

Hikvision Italy
T +39-0438-6902
info.it@hikvision.com

Hikvision France
T +33(0)1-85-330-450
info.fr@hikvision.com

Hikvision Spain
T +34-91-737-16-55
info.es@hikvision.com

Hikvision Poland
T +48-22-460-01-50
poland@hikvision.com

Hikvision UK
T +01628-902140
support.uk@hikvision.com

Hikvision Singapore
T +65-6684-4718
sg@hikvision.com

Hikvision Oceania
T +61-2-8599-4233
salesau@hikvision.com

Hikvision Canada
T +1-909-895-0400
sales.usa@hikvision.com

Hikvision Korea
T +82-31-731-8841
sales.korea@hikvision.com

Hikvision Brazil
T +55 11 3318-0050
Latam.support@hikvision.com

Hikvision Africa
T +27 (10) 0351172
sale.africa@hikvision.com

Hikvision Hong Kong
T +852-2151-1761

© Hikvision Digital Technology Co., Ltd. 2019 | Data subject to change without notice |

05055220200110