DS-2CD2123G0-I(S)
Caméra réseau à dôme fixe IR 2 MP





Caractéristiques principales

- CMOS à balayage progressif 1/2,8"
- 1920 × 1080 à 30 ips
- Objectif fixe 2,8/4/6/8 mm
- Couleur : 0,01 Lux à (F1.2, AGC activé),
  0,028 Lux à (F2.0, AGC activé), 0 Lux avec IR
- H.265+, H.265, H.264+, H.264
- Trois flux
- 120 dB WDR
- 2 Analyses de comportement et détection de visage
- BLC/DNR 3D/ROI/HLC
- IP67, IK10
- Emplacement pour carte micro SD/SDHC/SDXC intégré, jusqu'à jusqu'à 128 Go
- Réglage sur 3 axes

Caractéristiques

Caméra	
Capteur d'images	Capteur CMOS à balayage progressif 1/2,8"
Éclairage minimum	Couleur : 0,01 Lux à (F1.2, AGC ON), 0,028 Lux à (F2.0, AGC ON), 0 Lux avec IR
Vitesse d'obturation	1/3 s à 1/100 000 s
Obturateur lent	Oui
Jour et nuit	Filtre anti-IR
Réduction du bruit numérique 3D DNR	
Le WDR	120 dB
Réglage sur 3 axes	Panoramique : 0° à 355°, inclinaison : 0° à 75°, rotation : 0° à 355°
Lentille	
Distance focale	2,8/4/6/8 mm
Ouverture	F2.0
Se concentrer	Fixé
Champ de vision	2,8 mm, champ de vision horizontal : 114°, champ de vision vertical : 62°, champ de vision diagonal : 135° 4 mm, champ de vision horizontal : 86°, champ de vision vertical : 46°, champ de vision diagonal : 102° 6 mm, champ de vision horizontal : 54°, champ de vision vertical : 30°, champ de vision diagonal : 62° 8 mm, champ de vision horizontal : 43°, champ de vision vertical : 23°, champ de vision diagonal : 50°
Monture d'objectif	M12
IR	
Gamme IR	Jusqu'à 30 m
Longueur d'onde	850 nm
Norme de compression	
Compression vidéo	Flux principal : H.265/H.264 Sous-flux : H.265/H.264/MJPEG Troisième flux : H.265/H.264
Type H.264	Profil principal/Profil élevé
H.264+	Les principaux soutiens
Type H.265	Profil principal
H.265+	Les principaux soutiens
Débit binaire vidéo	32 Kbps à 16 Mbps
Compression audio (-S) G722.1/G.711/G726/MP2L2/PCM/MP3	
Débit binaire audio (-S)	64 Kbit/s (G.711)/16 Kbit/s (G.722.1)/16 Kbit/s (G.726)/32-192 Kbit/s (MP2L2)/8 Kbit/s-320 Kbit/s (MP3)
Ensemble de fonctionnalités intelligentes	
Événement intelligent	Détection de franchissement de ligne, détection d'intrusion, détection de visage
Événement de base	Détection de mouvement, alarme de sabotage vidéo, exception (réseau déconnecté, conflit d'adresse IP, connexion illégale, disque dur plein, erreur de disque dur)
Méthode de liaison	Enregistrement déclenché : carte mémoire, stockage réseau, pré-enregistrement et post-enregistrement Déclencher le téléchargement des images capturées : FTP, HTTP, NAS, e-mail Notification de déclenchement : HTTP, ISAPI, sortie d'alarme (-S), e-mail
Région d'intérêt	1 région fixe pour le flux principal et le sous-flux
Image	
Résolution max.	1920 × 1080
Grand public	50 Hz : 25 ips (1 920 × 1 080, 1 280 × 960, 1 280 × 720) 60 Hz : 30 ips (1 920 × 1 080, 1 280 × 960, 1 280 × 720)
Sous-flux	50 Hz : 25 ips (640 × 480, 640 × 360, 320 × 240)

	60 Hz : 30 ips (640 × 480, 640 × 360, 320 × 240)
Troisième volet	50 Hz : 25 ips (1 920 × 1 080, 1 280 × 720, 640 × 360, 352 × 288) 60 Hz : 30 ips (1 920 × 1 080, 1 280 × 720, 640 × 360, 352 × 240)
Amélioration de l'image	BLC/DNR 3D/HLC
Paramètre d'image	Mode de rotation, saturation, luminosité, contraste, netteté, AGC et balance des blancs réglables par logiciel client ou navigateur Web
Recadrage ciblé	Non
Interrupteur jour/nuit	Jour/Nuit/Auto/Programme/Déclenché par alarme dans (-S)
Réseau	
Stockage réseau	Prise en charge des cartes Micro SD/SDHC/SDXC (128 G), du stockage local et du NAS (NFS, SMB/CIFS), ANR
Protocoles	TCP/IP, UDP, ICMP, HTTP, HTTPS, FTP, DHCP, DNS, DDNS, RTP, RTSP, RTCP, PPPoE, NTP, UPnP, SMTP, SNMP, IGMP, 802.1X, QoS, IPv6, UDP, Bonjour, SSL/TLS, WebSocket, WebSockets
Fonction générale	Anti-scintillement, trois flux, battement de cœur, miroir, masques de confidentialité, réinitialisation du mot de passe par e-mail, compteur de pixels, Écoute HTTP
API	ONVIF (PROFIL S, PROFIL G, PROFIL T), ISAPI, SDK
Sécurité	Protection par mot de passe, mot de passe compliqué, cryptage HTTPS, authentification 802.1X (EAP-TLS 1.2, EAP-LEAP, EAP-MD5), filigrane, filtre d'adresse IP, authentification de base et digest pour HTTP/HTTPS, WSSE et authentification digest pour ONVIF, TLS1.2
Affichage en direct simultané jusqu'à 6 canaux	
Utilisateur/Hôte	Jusqu'à 32 utilisateurs 3 niveaux : Administrateur, Opérateur et Utilisateur
Client	iVMS-4200, Hik-Connect, Hik-Central
Navigateur Web	Plugin requis pour la vue en direct : IE8+ Affichage en direct sans plug-in : Chrome 57.0+, Firefox 52.0+, Safari 11+ Service local : Chrome 41.0+, Firefox 30.0+
Interface	
Audio (-S)	1 entrée (entrée ligne/entrée micro), 1 sortie (sortie ligne), bornier, son mono
Communication Interface	1 port Ethernet auto-adaptatif RJ45 10M/100M
Alarme (-S)	1 entrée, 1 sortie (max. 12 VDC, 30 mA), bornier
Sortie vidéo	Non
Stockage à bord	Emplacement Micro SD/SDHC/SDXC intégré, jusqu'à 128 Go
SVC	Codage H.264 et H.265
Bouton de réinitialisation	Oui
Audio (-S)	
Bruit ambiant Filtration	Oui
Taux d'échantillonnage audio	8 kHz/16 kHz/32 kHz/44,1 kHz/48 kHz
Général	
Conditions de fonctionnement	-30 °C à +60 °C (-22 °F à +140 °F), humidité 95 % ou moins (sans condensation)
Langue du client Web	32 langues Anglais, russe, estonien, bulgare, hongrois, grec, allemand, italien, tchèque, slovaque, français, polonais, Néerlandais, Portugais, Espagnol, Roumain, Danois, Suédois, Norvégien, Finnois, Croate, Slovène, Serbe, turc, coréen, chinois traditionnel, thaï, vietnamien, japonais, letton, lituanien, Portugais (Brésil)
Alimentation électrique	Fiche d'alimentation coaxiale 12 VCC ± 25 %, Φ 5,5 mm PoE (802.3af, classe 3)
Consommation d'énergie et actuel	12 VCC, 0,5 A, 6 W max. PoE (802.3af, 36 V à 57 V), 0,2 A à 0,1 A, max. 7,5 W
Niveau de protection	IP67, IK10

Matériel	Corps de l'appareil photo : métal, bulle : plastique
Dimensions	Caméra : Φ 111 × 82,4 mm (Φ 4,4" × 3,2") Emballage : 134 × 134 × 108 mm (5,3" × 5,3" × 4,3")
Poids	Appareil photo : environ 610 g (1,3 lb) Avec emballage : environ 820 g (1,8 lb)

Modèle disponible:

DS-2CD2123G0-I (2,8/4/6/8 mm), DS-2CD2123G0-IS (2,8/4/6/8 mm)

Dimension

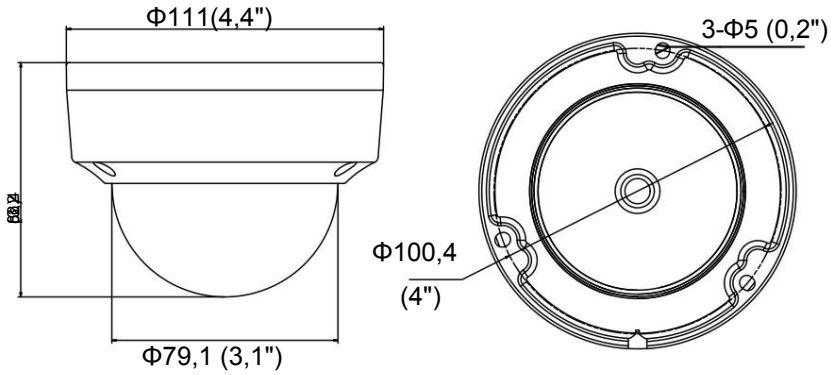

Unité : mm (pouce)

Accessoire



Support de plafond incliné

DS-1259ZJ



Support mural

DS-1272ZJ-110



Support mural + boîte de jonction

DS-1272ZJ-110B



Support suspendu

DS-1271ZJ-110



Boîte de jonction

DS-1280ZJ-DM18



Montage en coin

DS-1276ZJ-SUS



Montage sur poteau vertical

DS-1275ZJ



Casquette imperméable à la pluie

DS-1250ZJ



Support mural

DS-1258ZJ



Support de plafond incliné

DS-1259ZJ (noir)



Support suspendu

DS-1271ZJ-110 (noir)



Support mural

DS-1272ZJ-110 (noir)



Montage en coin

DS-1276ZJ-SUS (noir)



Boîte de jonction

DS-1280ZJ-DM18 (noir)



Support mural

DS-1258ZJ (noir)



Montage sur poteau vertical

DS-1275ZJ-SUS (noir)

Distributed by

Headquarters
No.555 Qianmo Road, Binjiang District,
Hangzhou 310051, China
T +86-571-8807-5998
overseasbusiness@hikvision.com

Hikvision USA
T +1-909-895-0400
sales.usa@hikvision.com

Hikvision Europe
T +31-23-55-42-770
info.eu@hikvision.com

Hikvision Middle East
T +971-4-8816086
salesme@hikvision.com

Hikvision Russia
T +7-495-669-67-99
saleru@hikvision.com

Hikvision India
T +91-22-28469900
sales@pramahikvision.com

Hikvision Italy
T +39-0438-6902
info.it@hikvision.com

Hikvision France
T +33(0)1-85-330-450
info.fr@hikvision.com

Hikvision Spain
T +34-91-737-16-55
info.es@hikvision.com

Hikvision Poland
T +48-22-460-01-50
poland@hikvision.com

Hikvision UK
T +01628-902140
support.uk@hikvision.com

Hikvision Singapore
T +65-6684-4718
sg@hikvision.com

Hikvision Oceania
T +61-2-8599-4233
salesau@hikvision.com

Hikvision Canada
T +1-909-895-0400
sales.usa@hikvision.com

Hikvision Korea
T +82-31-731-8841
sales.korea@hikvision.com

Hikvision Brazil
T +55 11 3318-0050
Latam.support@hikvision.com

Hikvision Africa
T +27 (10) 0351172
sale.africa@hikvision.com

Hikvision Hong Kong
T +852-2151-1761

© Hikvision Digital Technology Co., Ltd. 2019 | Data subject to change without notice |

05060020220602