DS-D5022FN-C

Moniteur 22 pouces

Technologie rétroéclairage LED résolution full HD 1920× 1080.

Angle de vision large : Horizontal 178°, Vertical 178°.

Interfaces multiples : HDMI, VGA.

Traitement d'image : filtre peigne 3D, désentrelacement 3D, réduction du bruit 3D.

Spécifications

Modèles		DS-D5022FN-C
Affichage	Taille de l'écran	21,5”
	Zone d'affichage active 478,656 (H) mm × 260,28 (V) mm	
	Résolution	1920 × 1080
	Rétroéclairage	LED électronique
	Pas de pixel	0,0831 (H) mm × 0,241 (L) mm 250
	Luminosité	cd/
	Angle de vision	178°/178°
	Couleur	8 bits
	Contraste	3000:1
	Temps de réponse	6,5 ms (typique)
	Temps de rafraichissement	60 Hz
	Brume	25 %
	Performance	7 × 16 H
	Gamme de couleurs	72%
Interface	Entrées Vidéo et Audio HDMI × 1, VGA × 1	
Alimentation	Alimentation	12 V CC
	Consommation	≤ 22 W
	Consommation en veille	≤ 0,5 W
Environnement nt de fonctionne ent	Température de fonctionnement	0 à 40 (32 à 104)
	Humidité de fonctionnement	20% à 90% HR (Sans condensation)
	Température de stockage	-20 à 60 (-4 à 140)
	Humidité de stockage 20% à 80% RH (Sans condensation)	
Général	Matériaux	Plastique
	VESA	75 mm × 75 mm, 4-M6 × 6 trous de vis
	Largeur du cadre	19,06 mm (Hait/gauche/droite), 30,87 mm (bas)
	Dimensions (L × H × P)	Avec pied : 492,356 (L) mm × 390,11 (H) mm × 200,20 (P) mm (19,38" × 15,36" × 7,88") Sans pied : 492,356 (L) mm × 289,680 (H) mm × 43,88 (P) mm (19,38" × 11,40" × 1,73")
	Dimensions du colis (L × H × P)	644 (L) mm × 108 (H) mm × 403 (P) mm (25,35" × 4,25" × 15,87")
	Poids net	2,5 ± 0,5 kg (5,5 ± 1,1 lb)
	Poids brut	3,8 ± 0,5 kg (8,4 ± 1,1 lb)
	Liste de colisage	Transformateur × 1, pied × 1, manuel utilisateur × 1, Guide de démarrage rapide × 1, câble HDMI × 1

	Remarques	*Le pied est inclus par défaut *L'apparence et les paramètres du produit de ces spécifications peuvent varier de l'équipement actuel. Consultez votre représentant local pour plus d'informations.

Modèle disponible

DS-D5022FN-C

Interfaces physiques

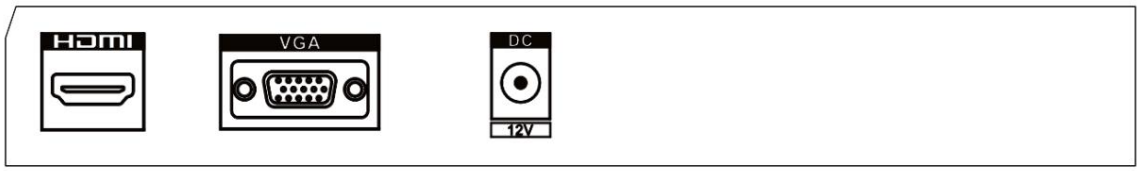

Interface	Description
HDMI	Entrée numérique HDMI
VGA	Entrée analogique VGA
12 V CC	Alimentation 12 VDC

Dimensions

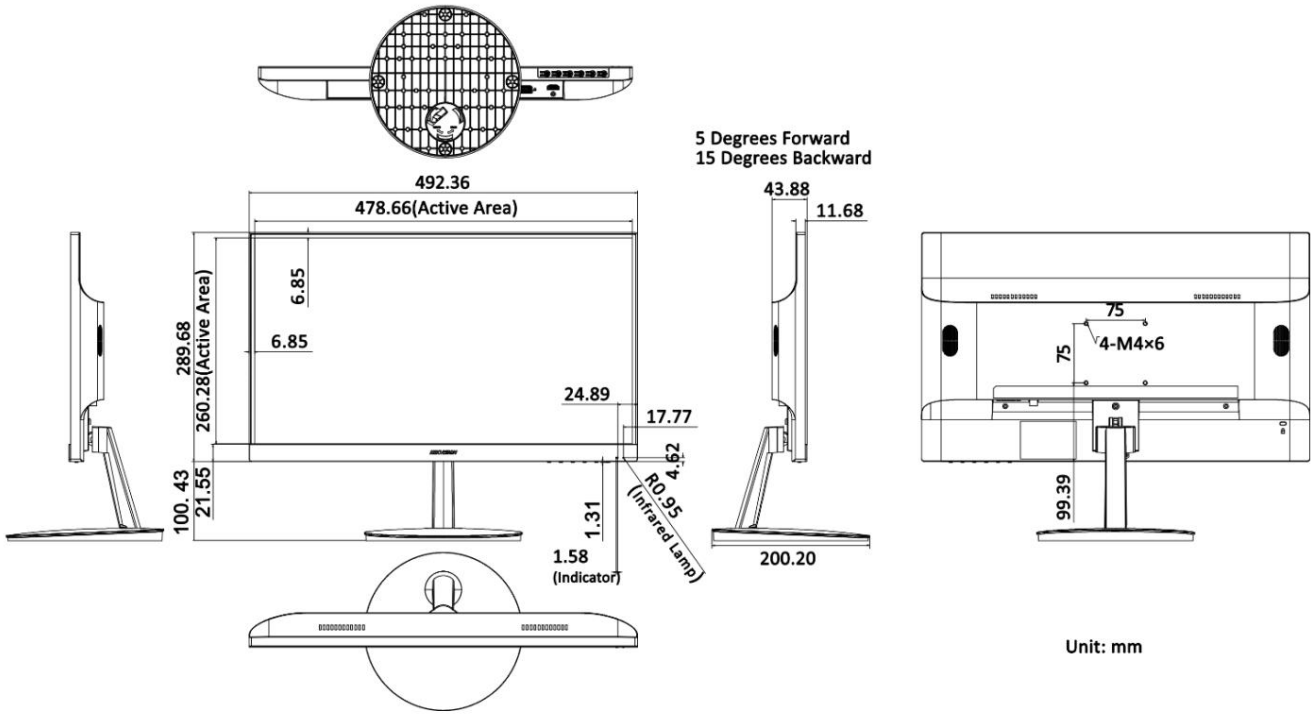

Distributed by

Headquarters
No.555 Qianmo Road, Binjiang District,
Hangzhou 310051, China
T +86-571-8807-5998
overseasbusiness@hikvision.com

Hikvision USA
T +1-909-895-0400
sales.usa@hikvision.com

Hikvision Europe
T +31-23-5542770
sales.eu@hikvision.com

Hikvision UK & Ireland
T +01628-902140
sales.uk@hikvision.com

Hikvision UAE
T +971-4-4432090
salesme@hikvision.com

Hikvision Russia
T +7-495-669-67-99
saleru@hikvision.com

Hikvision Australia
T +61-2-8599-4233
salesau@hikvision.com

Hikvision Italy
T +39-0438-6902
info.it@hikvision.com

Hikvision South Africa
Tel: +27 (10) 0351172
sale.africa@hikvision.com

Hikvision Singapore
T +65-6684-4718
sg@hikvision.com

Hikvision Korea
T +82-(0)31-731-8817
sales.korea@hikvision.com

Hikvision India
T +91-22-28469900
sales@pramahikvision.com

Hikvision Brazil
T +55 11 3318-0050
Latam.support@hikvision.com

Hikvision France
T +33(0)1-85-330-450
info.fr@hikvision.com

Hikvision Spain
T +34-91-737-16-55
info.es@hikvision.com

Hikvision Poland
T +48-22-460-01-50
info.pl@hikvision.com

Hikvision Canada
T +1-866-200-6690
sales.canada@hikvision.com

Hikvision Turkey
T +90 (216)521 7070- 7074
sales.tr@hikvision.com

Hikvision Kazakhstan
T +7-727-9730667
nikia.panfilov@hikvision.ru

Hikvision Tashkent
T +99-87-1238-9438
uzb@hikvision.ru

Hikvision Indonesia
T +62-21-2933759
Sales.Indonesia@hikvision.com

Hikvision Thailand
T +662-275-9949
sales.thailand@hikvision.com

Hikvision Malaysia
T +601-7652-2413
sales.my@hikvision.com

Hikvision Vietnam
T +84-974270888
sales.vt@hikvision.com

Hikvision Hong Kong
T +852-2151-1761
info.hk@hikvision.com

Hikvision Colombia
sales.colombia@hikvision.com

© Hikvision Digital Technology Co., Ltd. 2020 | Data subject to change without notice |